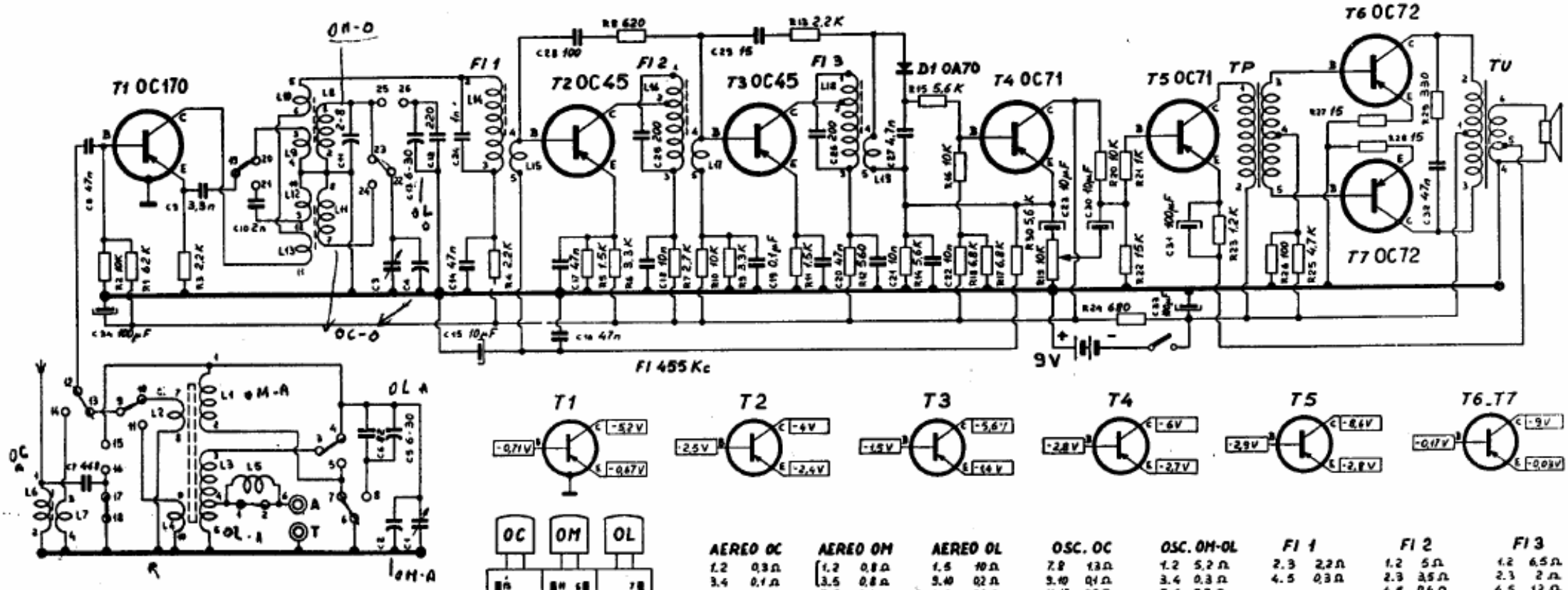





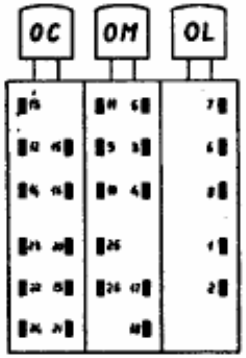


| AEREO OC | | AEREO OM | | AEREO OL | | OSC. OC | | OSC. OM-OL | | FI 1 | | FI 2 | | FI 3 | |
|---|---|---|---|---|---|---|---|---|---|---|---|---|---|---|---|
| 1.2 | 0,3 Ω | 1.2 | 0,8 Ω | 1.5 | 10 Ω | 7.8 | 1,3 Ω | 1.2 | 5,2 Ω | 2.3 | 2,2 Ω | 1.2 | 5 Ω | 1.2 | 6,5 Ω |
| 3.4 | 0,1 Ω | 3.5 | 0,8 Ω | 5.10 | 0,2 Ω | 9.10 | 0,1 Ω | 3.4 | 0,3 Ω | 4.5 | 0,3 Ω | 2.3 | 3,5 Ω | 2.3 | 2 Ω |
| | | 7.8 | 0,1 Ω | 4.6 | 50 Ω | 11.12 | 0,2 Ω | 5.6 | 0,7 Ω | | | 4.6 | 0,4 Ω | 4.5 | 1,2 Ω |

tensioni misurate con voltmetro a 20000 Ω/V per batterie a 9V, in assenza di segnale

valori resistivi in Ω, capacitivi in pF, salvo indicazioni specifiche

corrente a segnale zero 15 mA
per 0,2 W d'uscita 65 mA

● contatti utili
○ contatti casuali

| CONTATTI / GAMMA | 1 2 | 3 4 | 3 5 | 6 7 | 6 8 | 9 10 | 9 11 | 12 13 | 12 14 | 15 16 | 17 18 | 19 20 | 19 21 | 22 23 | 22 24 | 25 26 |
|---|---|---|---|---|---|---|---|---|---|---|---|---|---|---|---|---|
| OC | ○ | | ○ | ○ | | | ○ | | ● | ● | | | ● | | ● | ○ |
| OM | ● | ● | | ● | | ● | | ● | | | ● | ● | | ● | | |
| OL | | | ● | | ● | | ● | ● | | | | ● | | ● | | ● |